２０１４年度堂本杯争奪戦 明石大会対戦結果　（６年生以下）

日時：２０１４年８月３０日（土）３１日（日）、７日（日）
会場：８／３０・３１：明石海浜公園　９/７（日）：沢池小→大久保小

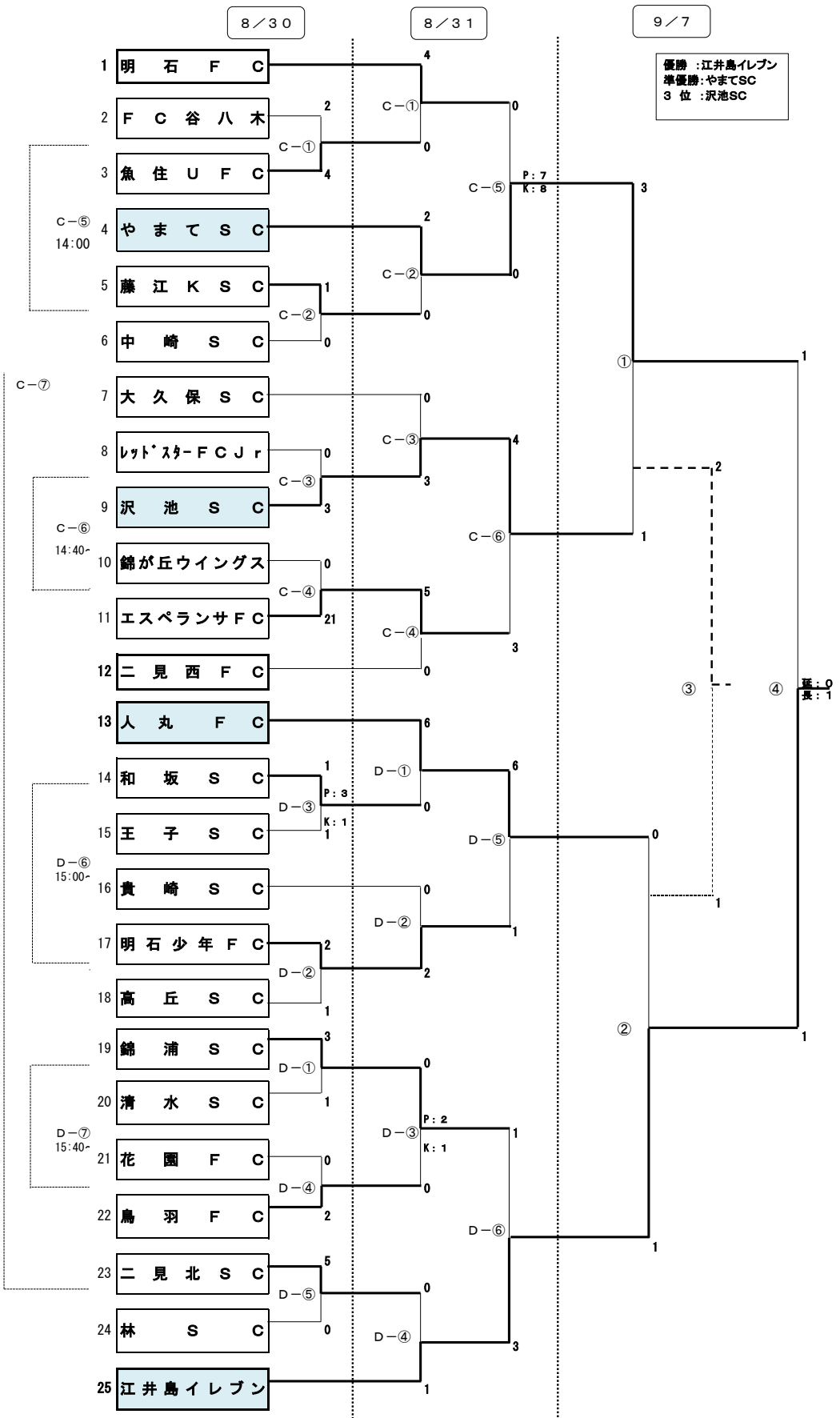

担当チーム：明石FC・王子SC・大久保SC・鳥羽FC・沢池SC