2017年度　少年サッカー大会　5年生大会　明石市予選

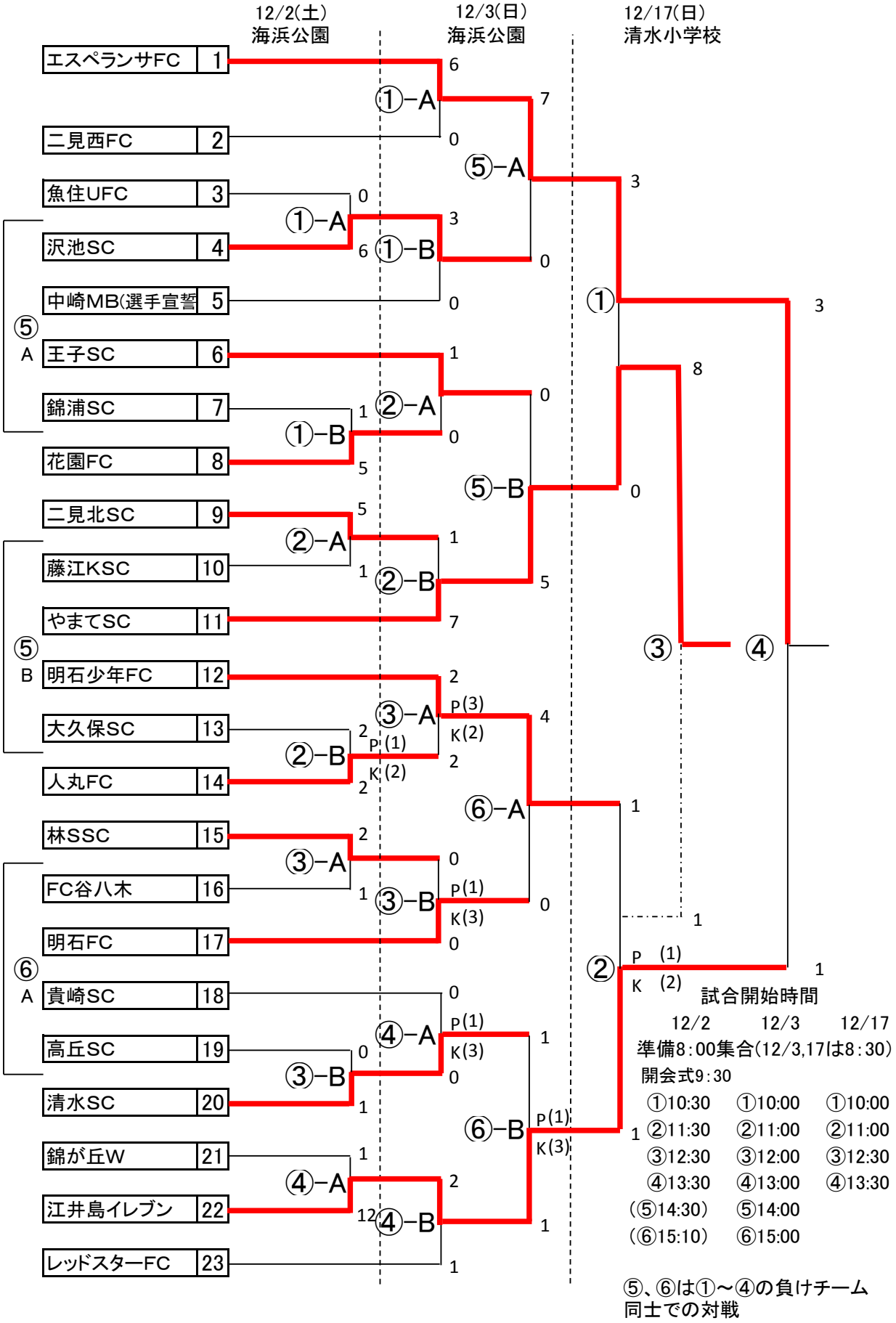

試合開始時間

	12/2	12/3	12/17
準備8:00集合(12/3,17は8:30)			
開会式9:30			
	①10:30	①10:00	①10:00
	②11:30	②11:00	②11:00
	③12:30	③12:00	③12:30
	④13:30	④13:00	④13:30
	(⑤14:30)	⑤14:00	
	(⑥15:10)	⑥15:00	

⑤、⑥は①～④の負けチーム同士での対戦