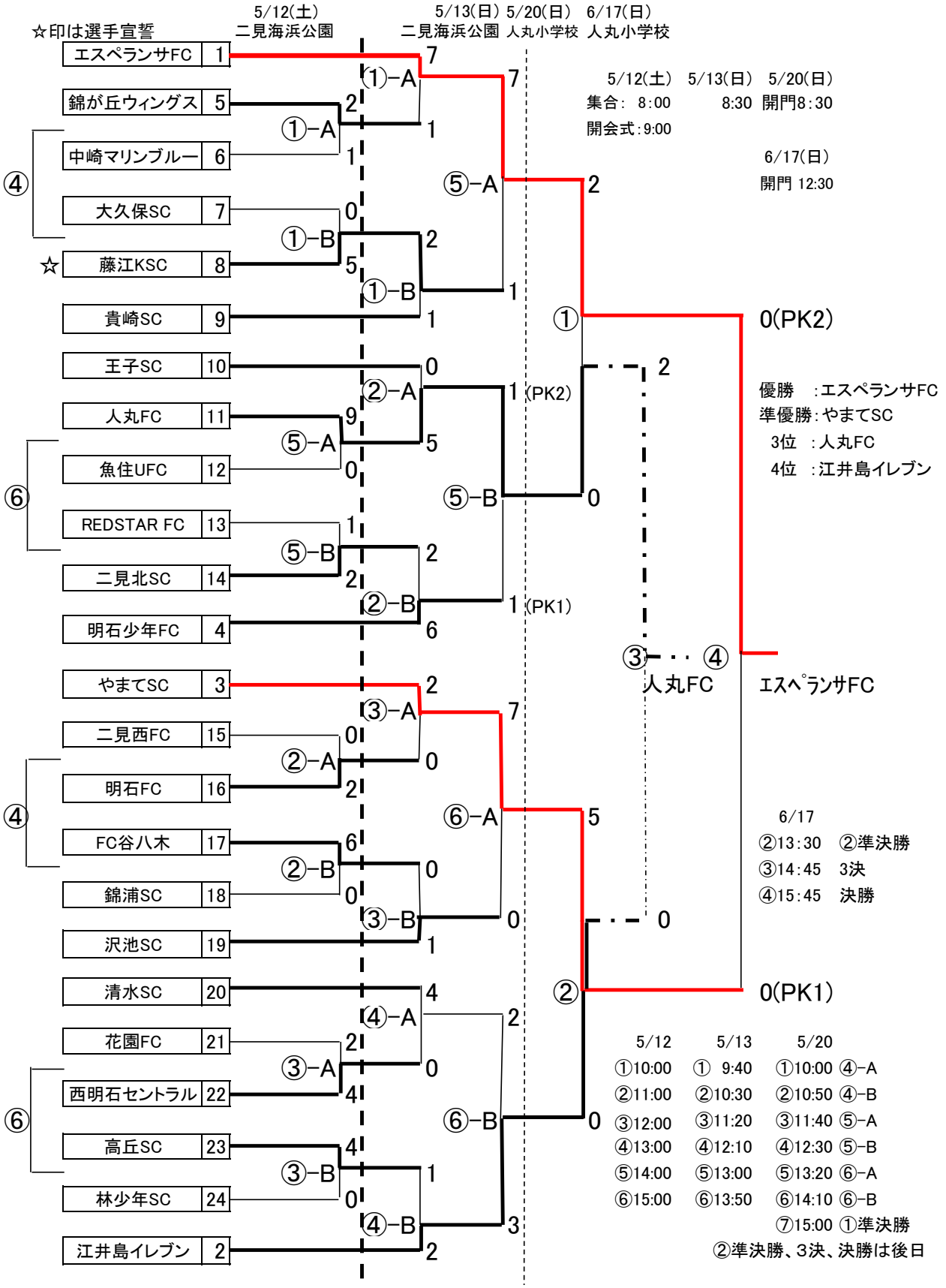2018年度　堂本杯争奪　U-12関西スーパーカップ少年サッカー大会　明石予選