2020/9/22(祝)

2020. 明石市少年 フットサルリーグ ／ 組合せ表

予選 1次リーグ

予選リーグ 6ー2ー6（ﾗﾝﾆﾝｸﾞﾀｲﾑ）

A	NO.	明石少年	やまてA	RED STAR	藤江A	勝ち点	得点	失点	得失差	順位
明石少年	1	☆	0 ● 9	2 ○ 0	3 △ 3	4	5	12	−7	2
やまてA	2	9 ○ 0	☆	3 ○ 2	4 ○ 0	9	16	2	14	1
RED STAR	3	0 ● 2	2 ● 3	☆	3 ○ 2	3	5	7	−2	3
藤江A	4	3 △ 3	0 ● 4	2 ● 3	☆	1	5	10	−5	4

B	NO.	BONOS	藤江B	魚 住	二見北	勝ち点	得点	失点	得失差	順位
BONOS	1	☆	0 ● 3	2 ○ 1	0 ● 3	3	2	7	−5	3
藤江B	2	3 ○ 0	☆	1 △ 1	0 ● 1	4	4	2	2	2
魚 住	3	1 ● 2	1 △ 1	☆	1 △ 1	2	3	4	−1	4
二見北	4	3 ○ 0	1 ○ 0	1 △ 1	☆	7	5	1	4	1

C	NO.	錦 浦	清 水	やまてB	錦が丘	勝ち点	得点	失点	得失差	順位
錦 浦	1	☆	0 ● 4	0 ● 1	1 ● 2	0	1	7	−6	4
清 水	2	4 ○ 0	☆	1 △ 1	5 ○ 2	7	10	3	7	1
やまてB	3	1 ○ 0	1 △ 1	☆	6 ○ 2	7	8	3	5	2
錦が丘	4	2 ○ 1	2 ● 5	2 ● 6	☆	3	6	12	−6	3

D	NO.	谷八木	中 崎	明石A	江井島A	勝ち点	得点	失点	得失差	順位
谷八木	1	☆	1 ○ 0	0 ● 2	0 ● 1	3	1	3	−2	3
中 崎	2	0 ● 1	☆	1 ● 4	0 ● 6	0	1	11	−10	4
明石A	3	2 ○ 0	4 ○ 1	☆	0 ● 1	6	6	2	4	2
江井島A	4	1 ○ 0	6 ○ 0	1 ○ 0	☆	9	8	0	8	1

E	NO.	明石B	大久保	高 丘	王 子	勝ち点	得点	失点	得失差	順位
明石B	1	☆	2 ○ 0	2 ○ 0	3 ○ 1	9	7	1	6	1
大久保	2	0 ● 2	☆	4 ○ 0	1 ● 2	3	5	4	1	3
高 丘	3	0 ● 2	0 ● 4	☆	2 △ 2	1	2	8	−6	4
王 子	4	1 ● 3	2 ○ 1	2 △ 2	☆	4	5	6	−1	2

F	NO.	貴崎・花園	江井島B	人 丸	林少年	勝ち点	得点	失点	得失差	順位
貴崎・花園	1	☆	6 ○ 0	5 ○ 0	1 ○ 0	9	12	0	12	1
江井島B	2	0 ● 6	☆	2 ○ 1	0 ● 5	3	2	12	−10	3
人 丸	3	0 ● 5	1 ● 2	☆	3 ● 5	0	4	12	−8	4
林少年	4	0 ● 1	5 ○ 0	5 ○ 3	☆	6	10	4	6	2

※会場振分け　=大蔵海岸FF　=清水小　ー　=人丸小

2021/2/23 現在

２０２０. 明石市少年フットサルトーナメント組合せ表

決勝トーナメント
優 勝　やまてSC A
準優勝 江井島イレブンA
３位　二見北SC
４位　林少年SC

2021/ 2/23(祝)
大蔵海岸FF ←~~人丸小体育館~~
＊コロナ禍、会場変更
試合時間 9ー3ー9
(ﾗﾝﾆﾝｸﾞﾀｲﾑ)

2021/2/23
コロナ禍_代替
交流フットサル大会

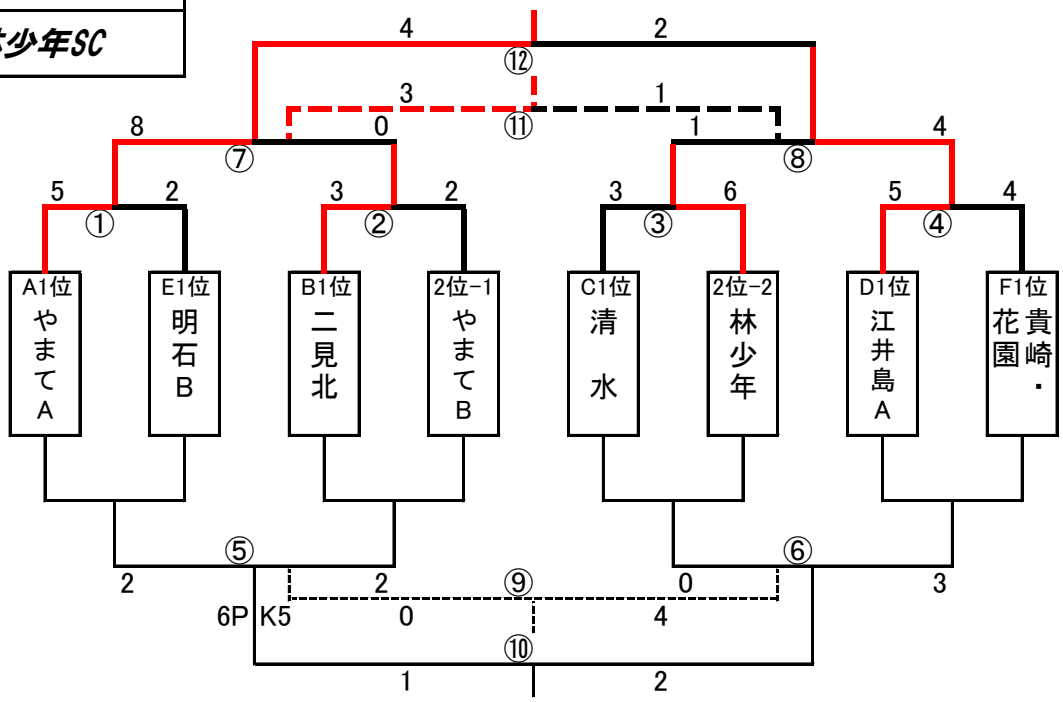

試合時間
① 9:00～
② 9:00～
③ 9:30～
④ 9:30～
⑤ 10:00～
⑥ 10:00～
⑦ 10:30～
⑧ 10:30～
⑨ 11:00～
⑩ 11:00～
⑪ 11:30～
⑫ 11:30～

審判割当
(試合終了後審判)
① 清水・林少年
② 江井島・花 貴
③ やまて・明石
④ 二見北・やまて
⑤ 清水・林少年
⑥ 江井島・花 貴
⑦ 清水・花 貴
⑧ 明石・やまて
⑨ 林少年・江井島
⑩ やまて・二見北
⑪ やまて・清水
⑫ 明石・花 貴

フレンドリー トーナメント D2
１位
２位
３位
４位

2021/ 1/11(祝)
人丸小体育館
試合時間 9ー3ー9
(ﾗﾝﾆﾝｸﾞﾀｲﾑ)

2021/1/9
コロナ禍_中止

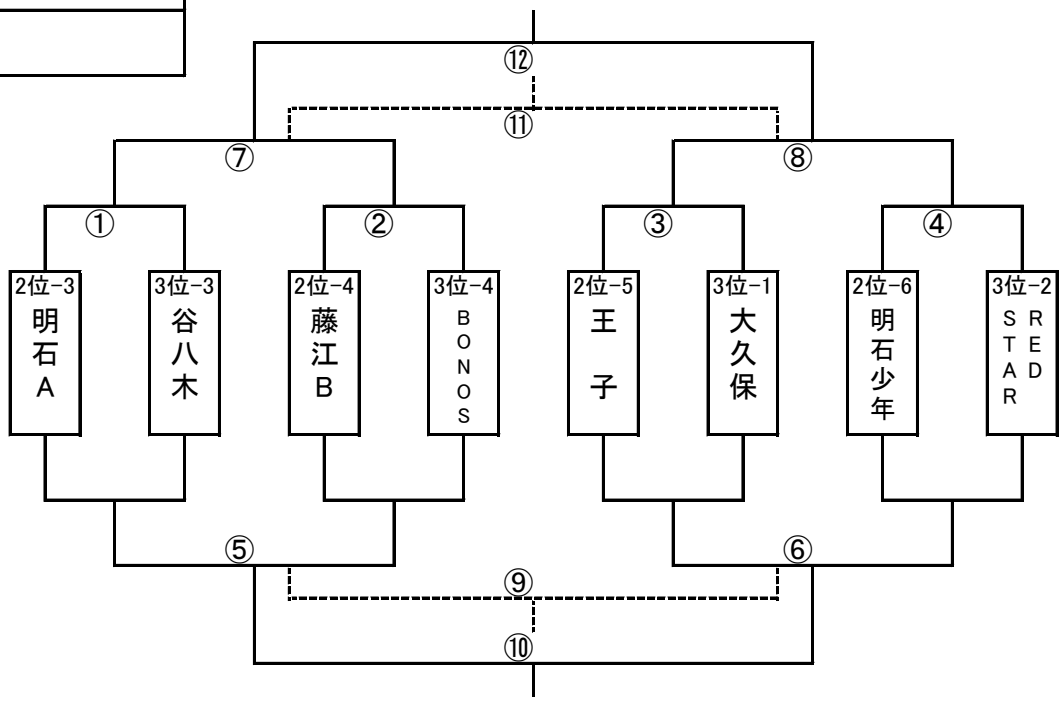

試合時間
① 10:00～
② 10:30～
③ 11:00～
④ 11:30～
⑤ 12:00～
⑥ 12:30～
⑦ 13:00～
⑧ 13:30～
⑨ 14:00～
⑩ 14:30～
⑪ 15:00～
⑫ 15:30～

審判割当
(試合終了後審判)
① 本 部・本 部
② 谷八木・明石
③ 藤江・BONOS
④ 王子・大久保
⑤ 少年・RDESTAR
⑥ ・
⑦ ・
⑧ ・
⑨ ・
⑩ ・
⑪ ・
⑫ ・

2020/9/22 現在

２０２０. 明石市少年フットサルトーナメント組合せ表

ﾌﾚﾝﾄﾞﾘｰ ﾄｰﾅﾒﾝﾄ D3
1位
2位
3位
4位

2020/11/23(祝)
清水小 体育館
試合時間 9－3－9
(ﾗﾝﾆﾝｸﾞﾀｲﾑ)

2020/11/22
コロナ禍_中止

試合時間
① 10:00～
② 10:30～
③ 11:00～
④ 11:30～
⑤ 12:00～
⑥ 12:30～
⑦ 13:00～
⑧ 13:30～
⑨ 14:00～
⑩ 14:30～
⑪ 15:00～
⑫ 15:30～

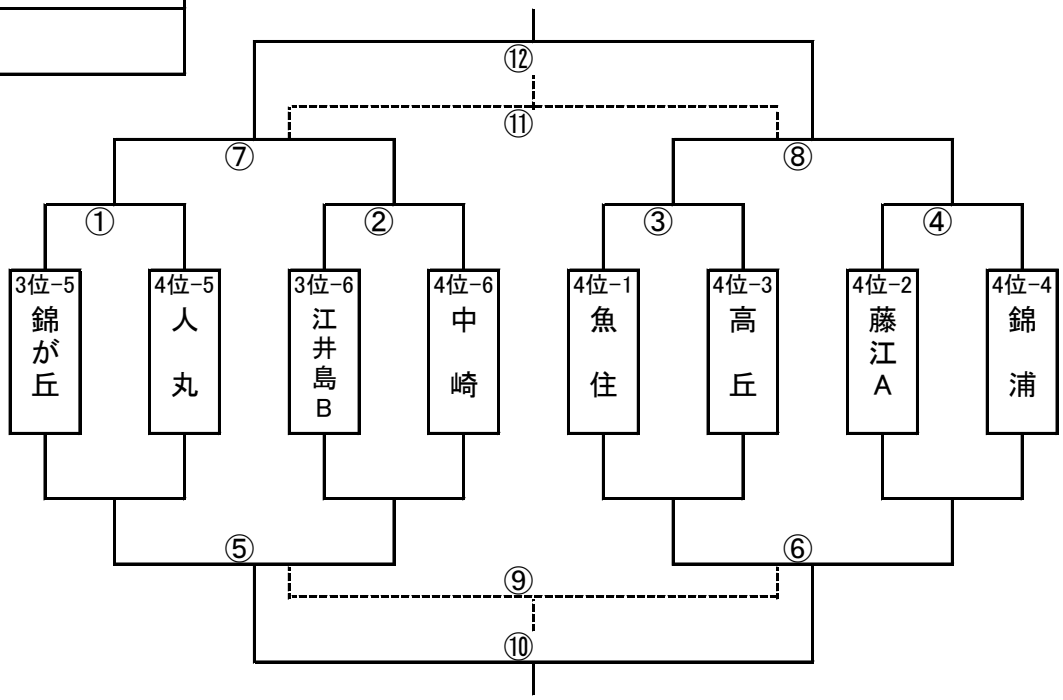

審判割当
(試合終了後審判)
① 本 部・本 部
② 錦が丘・人丸
③ 藤江・中崎
④ 魚住・高丘
⑤ 藤江・錦浦
⑥ ・
⑦ ・
⑧ ・
⑨ ・
⑩ ・
⑪ ・
⑫ ・

ﾌﾚﾝﾄﾞﾘｰ ﾄｰﾅﾒﾝﾄ D4
1位
2位
3位
4位

2020/11/23(祝)
清水小体育館

試合時間
① 10:00～
② 10:30～
③ 11:00～
④ 11:30～
⑤ 12:00～
⑥ 12:30～
⑦ 13:00～
⑧ 13:30～
⑨ 14:00～
⑩ 14:30～
⑪ 15:00～
⑫ 15:30～

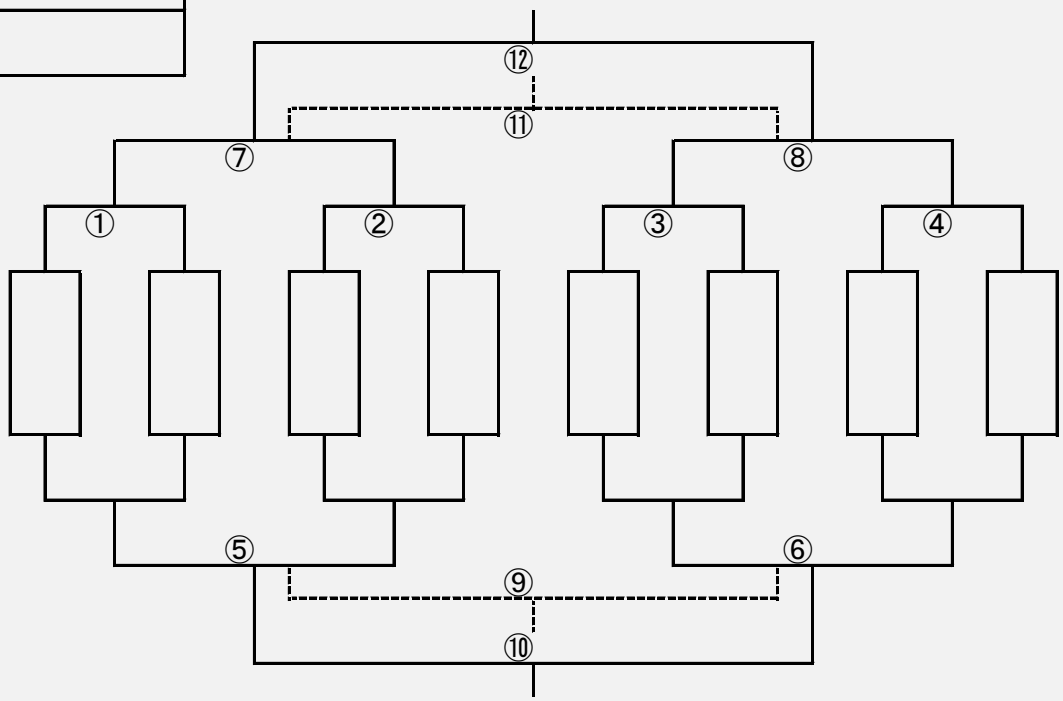

審判割当
(試合終了後審判)
① 本 部・本 部
② ・
③ ・
④ ・
⑤ ・
⑥ ・
⑦ ・
⑧ ・
⑨ ・
⑩ ・
⑪ ・
⑫ ・